第３８回和歌山大会組合せ

試合速報URL

①：１日目　8月19日（土）　　②：２日目　8月20日（日）　　③：３日目　8月26日（土）
予備日：8月27日（日）

Ａ：御坊市民球場　　Ｂ：貴志川球場　　Ｃ：岡田Ｇ　　Ｄ：田辺グリーンＧ
Ｅ：五色台球場　　Ｆ：いきいきパーク　　Ｇ：生馬河川Ｇ　　Ｈ：旧グリンピア南紀
Ｉ：有田中央高Ｇ　　Ｊ：田井ノ瀬(

１：第一試合　　２：第二試合　　３：第三試合　　４：第四試合
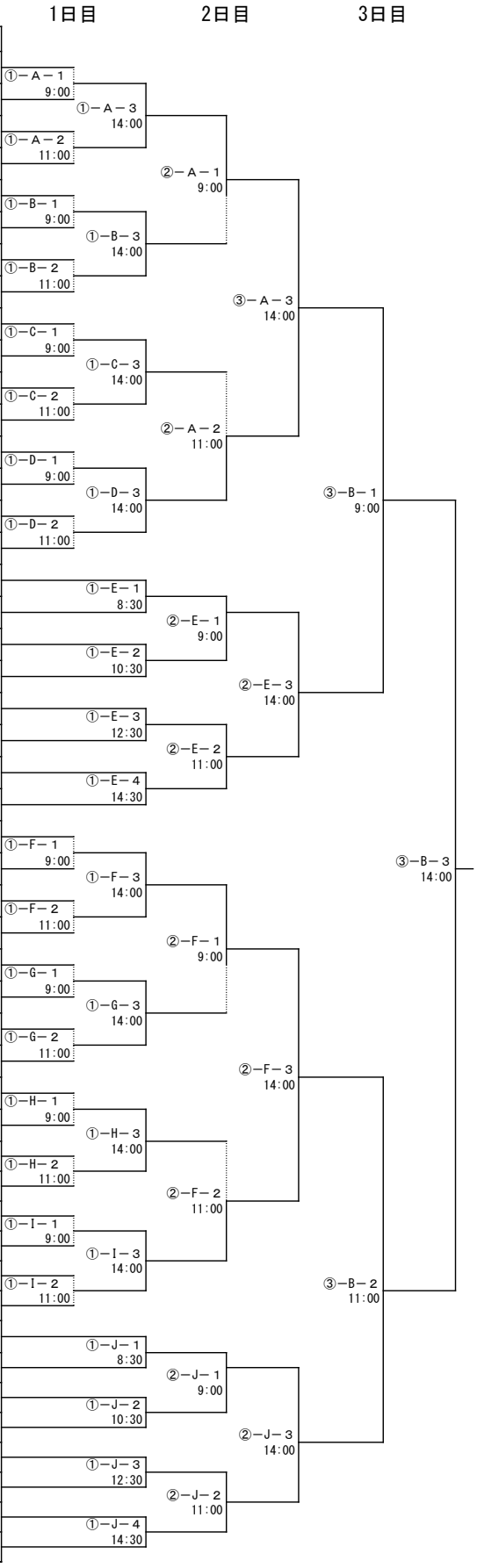
	チーム名	支部名
01	貝塚ボーイズ	大阪南
02	兵庫大久保ボーイズ	大阪阪南
03	大阪堺美原ボーイズ	大阪阪南
04	和歌山御坊ボーイズ	和歌山県
05	神戸北神ボーイズ	兵庫県
06	和歌山北ボーイズ	和歌山県
07	五條ボーイズ	奈良県
08	愛知刈谷ボーイズ	愛知県中央
09	和歌山岩出ボーイズ	和歌山県
10	東堺ボーイズ	大阪阪南
11	守口ボーイズ	大阪北
12	浜松ボーイズ	静岡県
13	大阪西ボーイズ	大阪南
14	東大阪河内ボーイズ	大阪中央
15	和歌山日高ボーイズ	和歌山県
16	浜寺ボーイズ	大阪南
17	京都洛中ボーイズ	京都府
18	生石ボーイズ	和歌山県
19	若狭高浜ボーイズ	福井県
20	奈良北ボーイズ	奈良県
21	和歌山有田ボーイズＢ	和歌山県
22	堺ボーイズ	大阪南
23	氷上ボーイズ	兵庫県
24	富山ボーイズ	北陸
25	京都宇治ボーイズ	京都府
26	南都ボーイズ	奈良県
27	和歌山ボーイズ	和歌山県
28	大阪深江ボーイズ	大阪阪南
29	堺初芝ボーイズ	大阪阪南
30	兵庫西宮ボーイズ	兵庫県
31	和歌山田辺ボーイズ	和歌山県
32	姫路白鷺ボーイズ	兵庫県
33	大阪泉大津ボーイズ	大阪阪南
34	名古屋中央ボーイズ	愛知県中央
35	伊賀中央ボーイズ	三重県
36	和歌山南紀ボーイズ	和歌山県
37	和歌山有田ボーイズ	和歌山県
38	阪神ボーイズ	兵庫県
39	大正ボーイズ	大阪南
40	三重北ボーイズ	三重県
41	紀州ボーイズ	和歌山県
42	大阪山直ボーイズ	大阪南
43	橿原ボーイズ	奈良県
44	河内長野ボーイズ	大阪阪南
45	泉州ボーイズ	大阪南
46	美方ボーイズ	福井県
47	岡山ボーイズ	岡山県
48	天理ボーイズ	奈良県